Wiring Diagram — F/FOG —
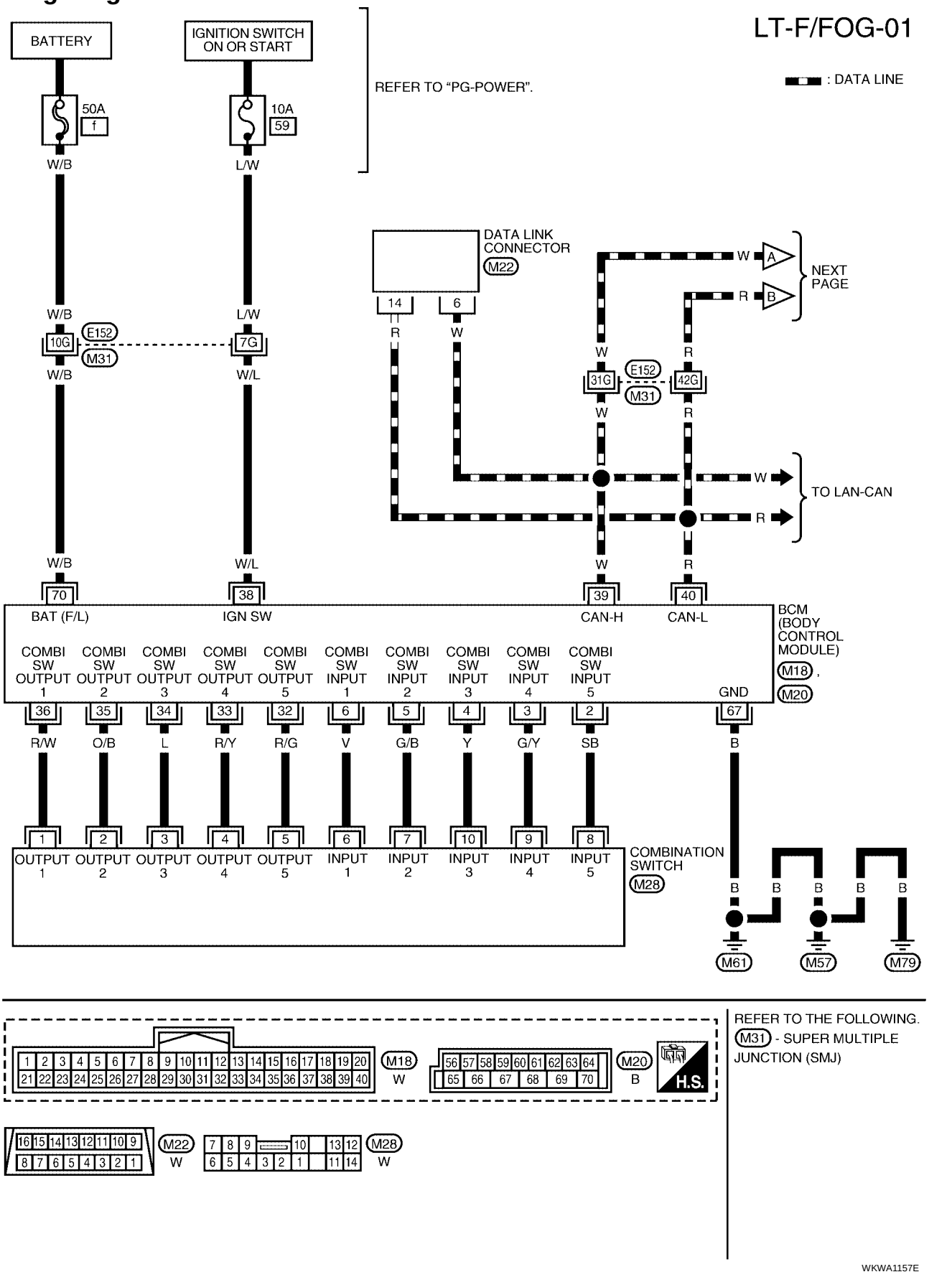
EKS0074M